男子シングルス

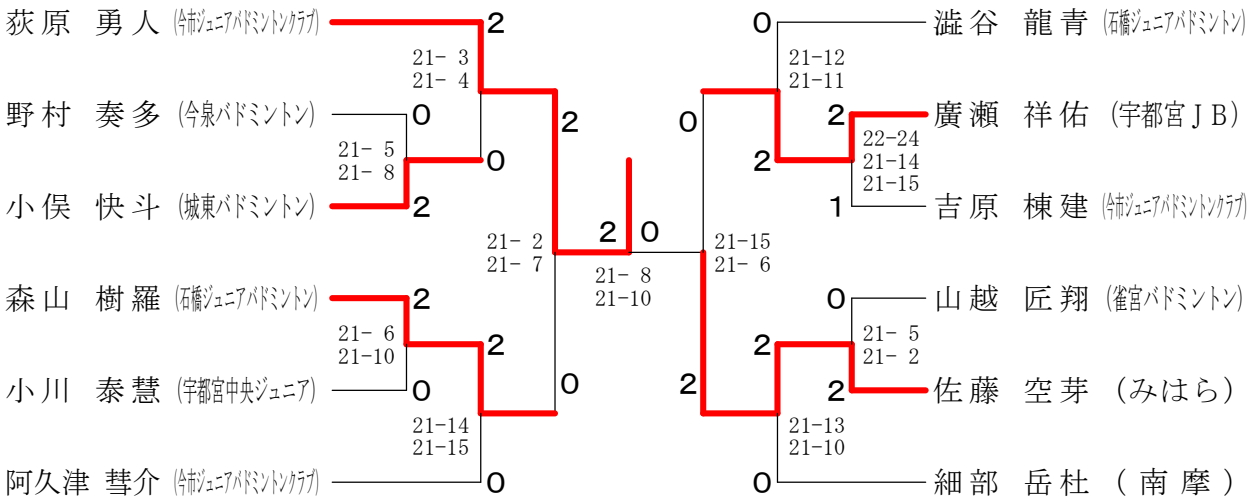

男子ダブルス

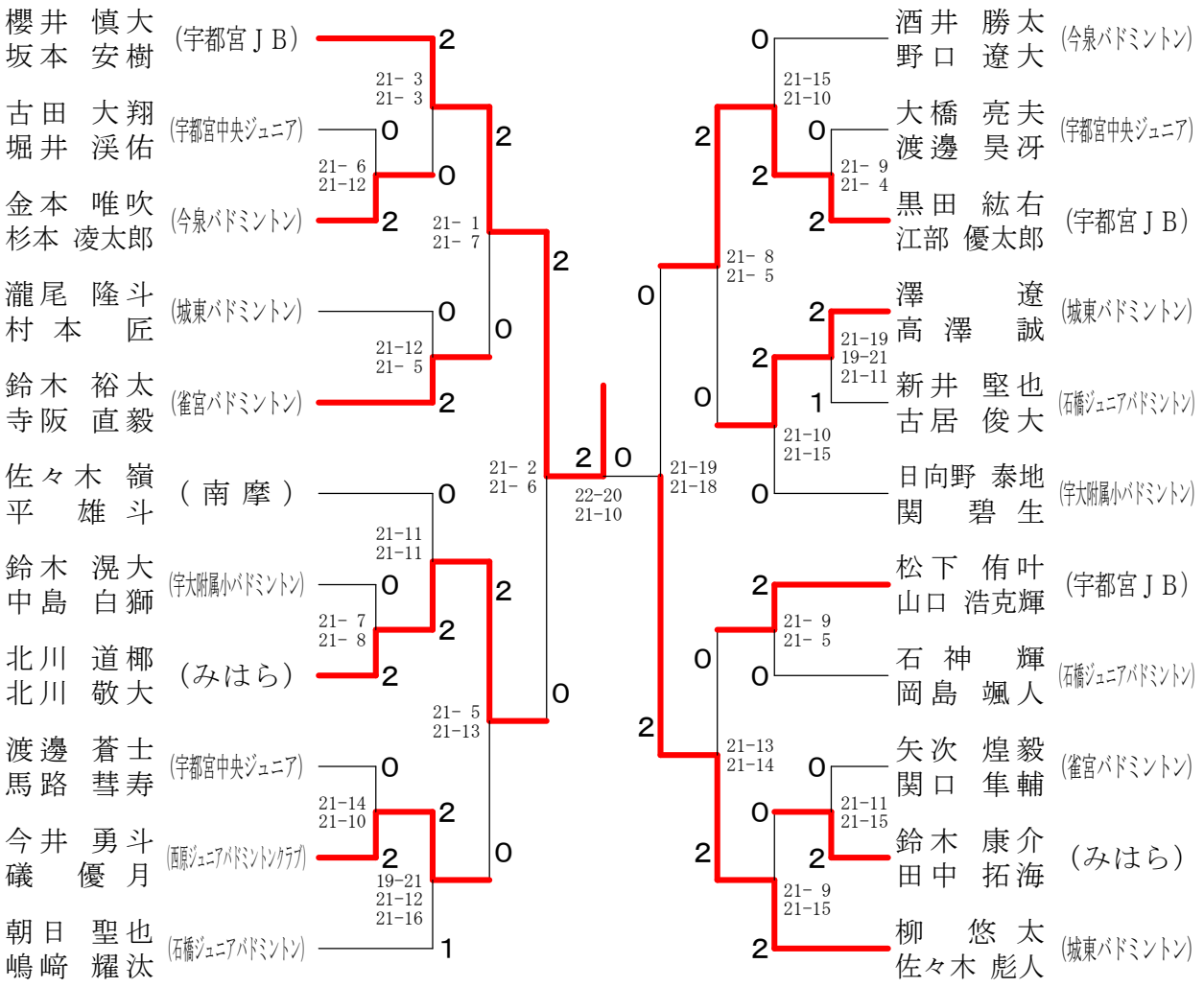

女子シングルス

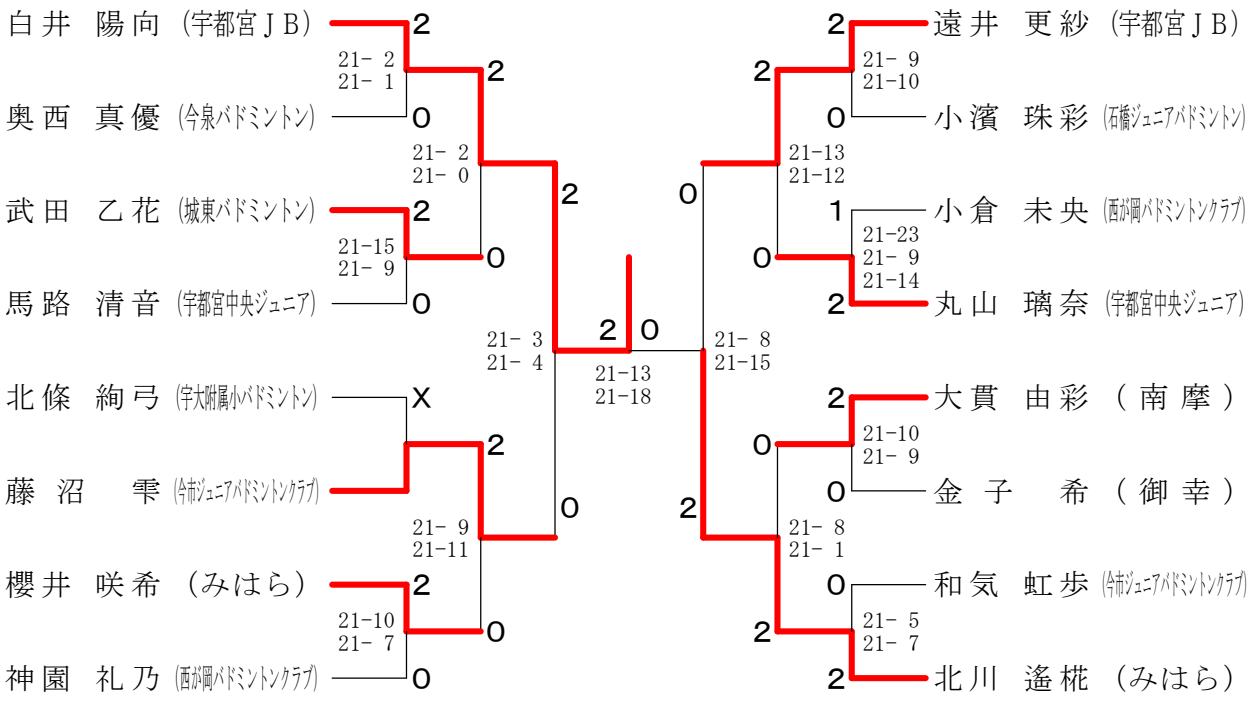
白井 陽向 (宇都宮ＪＢ) 2
21- 2
21- 1
奥西 真優 (今泉バドミントン) 0
2
21- 2
21- 0
武田 乙花 (城東バドミントン) 2
21-15
21- 9
馬路 清音 (宇都宮中央ジュニア) 0
0
2
21- 3
21- 4
北條 絢弓 (宇大附属小バドミントン) X
2
藤沼 雫 (今市ジュニアバドミントンクラブ)
21- 9
21-11
櫻井 咲希 (みはら) 2
21-10
21- 7
神園 礼乃 (西が岡バドミントンクラブ) 0
0
0
2 0
21-13
21-18
0
21- 8
21-15
2
遠井 更紗 (宇都宮ＪＢ) 2
21- 9
21-10
小濱 珠彩 (石橋ジュニアバドミントン) 0
2
21-13
21-12
小倉 未央 (西が岡バドミントンクラブ) 1
21-23
21- 9
21-14
丸山 璃奈 (宇都宮中央ジュニア) 2
0
大貫 由彩 (南摩) 2
21-10
21- 9
金子 希 (御幸) 0
0
21- 8
21- 1
和気 虹歩 (今市ジュニアバドミントンクラブ) 0
21- 5
21- 7
北川 遙椛 (みはら) 2
2

女子ダブルス

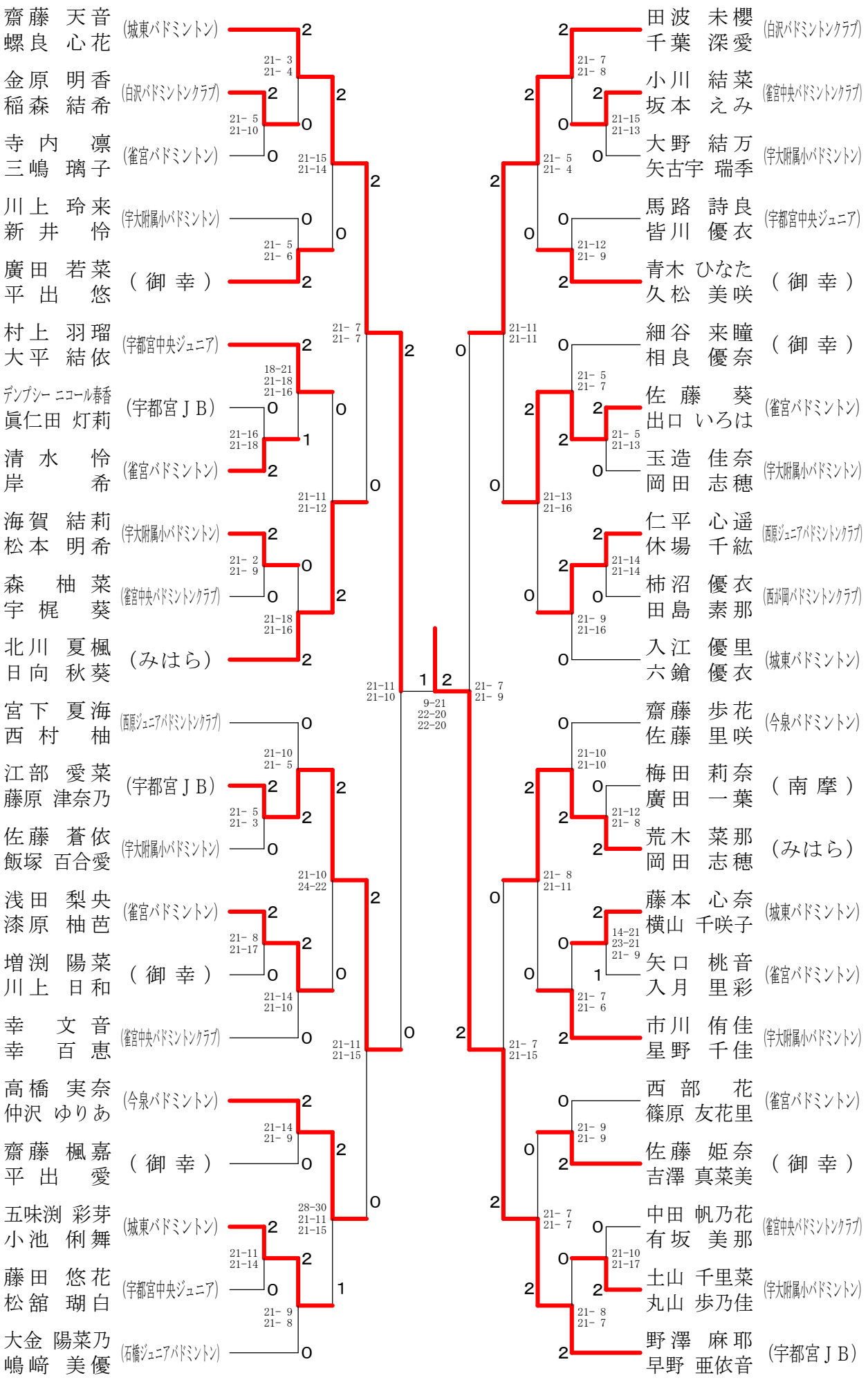
齋藤 天音 螺良 心花 (城東バドミントン)
金原 明香 稲森 結希 (白沢バドミントンクラブ)
寺内 凛 三嶋 璃子 (雀宮バドミントン)
川上 玲来 新井 怜 (宇大附属小バドミントン)
廣田 若菜 平出 悠 (御幸)
村上 羽瑠 大平 結依 (宇都宮中央ジュニア)
デンプシー ニコール春香 眞仁田 灯莉 (宇都宮JB)
清水 怜 岸 希 (雀宮バドミントン)
海賀 結莉 松本 明希 (宇大附属小バドミントン)
森 柚菜 宇梶 葵 (雀宮中央バドミントンクラブ)
北川 夏楓 日向 秋葵 (みはら)
宮下 夏海 西村 柚 (西原ジュニアバドミントンクラブ)
江部 愛菜 藤原 津奈乃 (宇都宮JB)
佐藤 蒼依 飯塚 百合愛 (宇大附属小バドミントン)
浅田 梨央 漆原 柚芭 (雀宮バドミントン)
増渕 陽菜 川上 日和 (御幸)
幸 文音 幸 百恵 (雀宮中央バドミントンクラブ)
高橋 実奈 仲沢 ゆりあ (今泉バドミントン)
齋藤 楓嘉 平出 愛 (御幸)
五味渕 彩芽 小池 俐舞 (城東バドミントン)
藤田 悠花 松舘 瑚白 (宇都宮中央ジュニア)
大金 陽菜乃 嶋﨑 美優 (石橋ジュニアバドミントン)
田波 未櫻 千葉 深愛 (白沢バドミントンクラブ)
小川 結菜 坂本 えみ (雀宮中央バドミントンクラブ)
大野 結万 矢古宇 瑞季 (宇大附属小バドミントン)
馬路 詩良 皆川 優衣 (宇都宮中央ジュニア)
青木 ひなた 久松 美咲 (御幸)
細谷 来瞳 相良 優奈 (御幸)
佐藤 葵 出口 いろは (雀宮バドミントン)
玉造 佳奈 岡田 志穂 (宇大附属小バドミントン)
仁平 心遥 休場 千紘 (西原ジュニアバドミントンクラブ)
柿沼 優衣 田島 素那 (西が岡バドミントンクラブ)
入江 優里 六鎗 優衣 (城東バドミントン)
齋藤 歩花 佐藤 里咲 (今泉バドミントン)
梅田 莉奈 廣田 一葉 (南摩)
荒木 菜那 岡田 志穂 (みはら)
藤本 心奈 横山 千咲子 (城東バドミントン)
矢口 桃音 入月 里彩 (雀宮バドミントン)
市川 侑佳 星野 千佳 (宇大附属小バドミントン)
西部 花 篠原 友花里 (雀宮バドミントン)
佐藤 姫奈 吉澤 真菜美 (御幸)
中田 帆乃花 有坂 美那 (雀宮中央バドミントンクラブ)
土山 千里菜 丸山 歩乃佳 (宇大附属小バドミントン)
野澤 麻耶 早野 亜依音 (宇都宮JB)